Generated by Foxit PDF Creator © Foxit Software
http://www.foxitsoftware.com For evaluation only.

NADPROŻE N - 1 SKALA 1:20

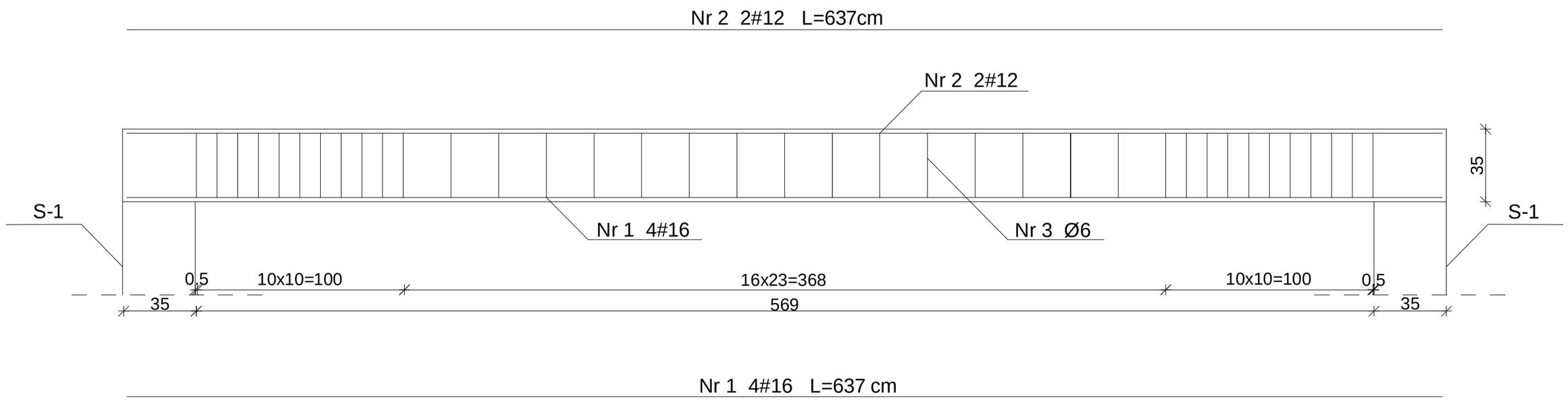

BETON : B 20
STAL : # A-III
Ø A-I

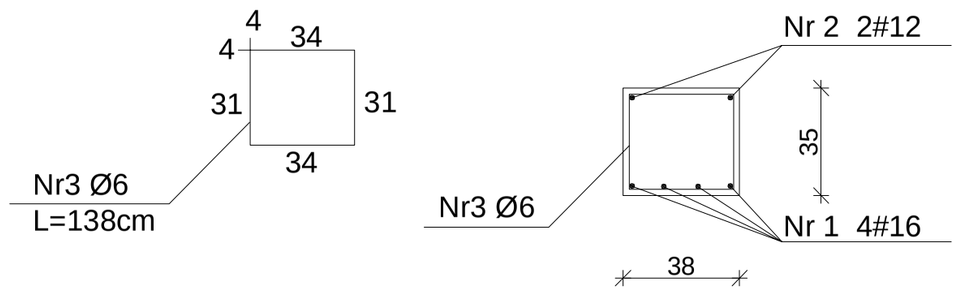

PRACOWNIA PROJEKTOWA BUDOWNICTWA OGÓLNEGO I NADZORU inż. Waldemar Skoczylas Włocławek ul.Jagiellońska 11/13 tel.0601910852		
OBIEKT : Budowa hali widowiskowo-sportowej przy Szkole Podst. i Gimnazjum INWESTOR : Urząd Miasta i Gminy w Piotrkowie Kujawskim ADRES BUD : Piotrków Ku.j ul .Włocławska 37-39 dz.1258, 1262/2,1262/3, 1263, 1281/1 ,1281/2 RYSUNEK : Nadproże żelbetowe N-1		
PROJEKTANT : inż.Waldemar Skoczylas UPR.WBPP-AN-8386-5/L07/82 Wk	BRANŻA BUDOWLANA	SKALA 1:20
OPRACOWAŁA : Marlena Skoczylas		
SPRAWDZIŁ: dr inż.Józef Strzelecki UPR.WBPP-NN-8386-5/9/79 Wk	DATA 12-2006	RYS.7