beton B25
stal 34GS/St0
otulina 15 mm

D1

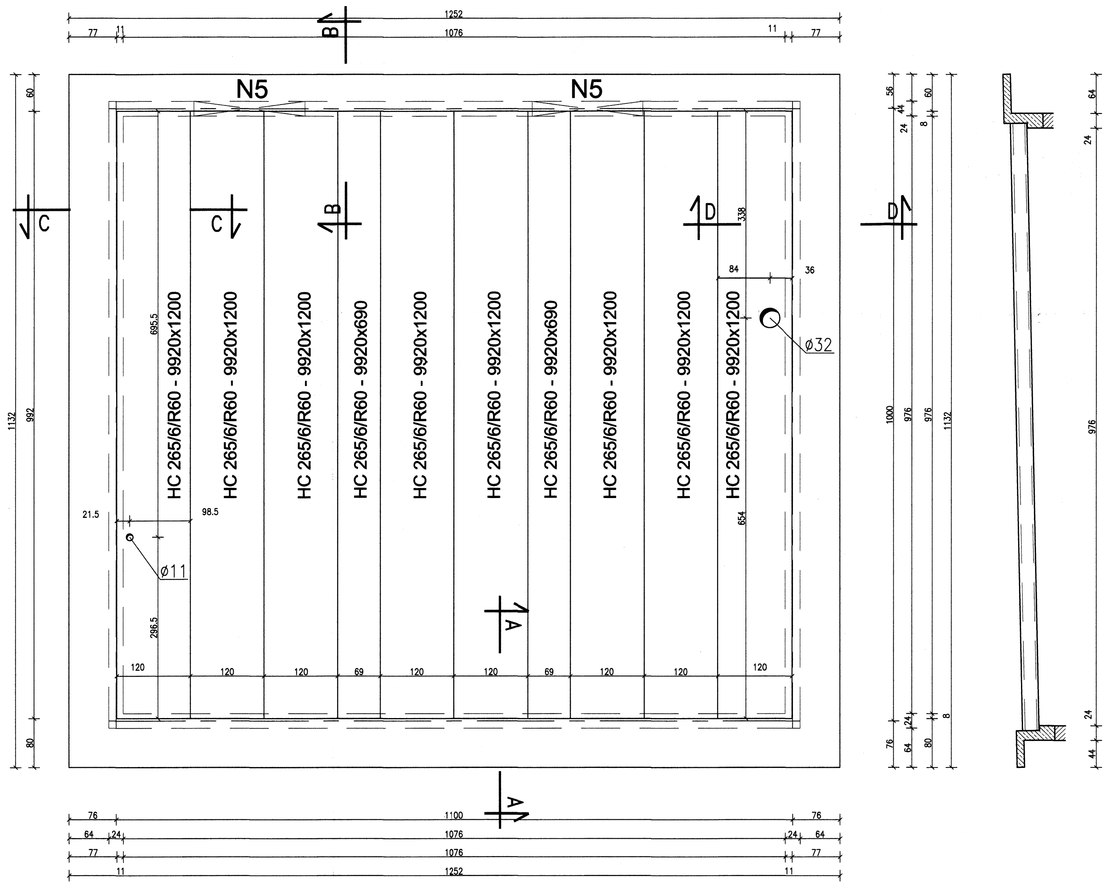

D2

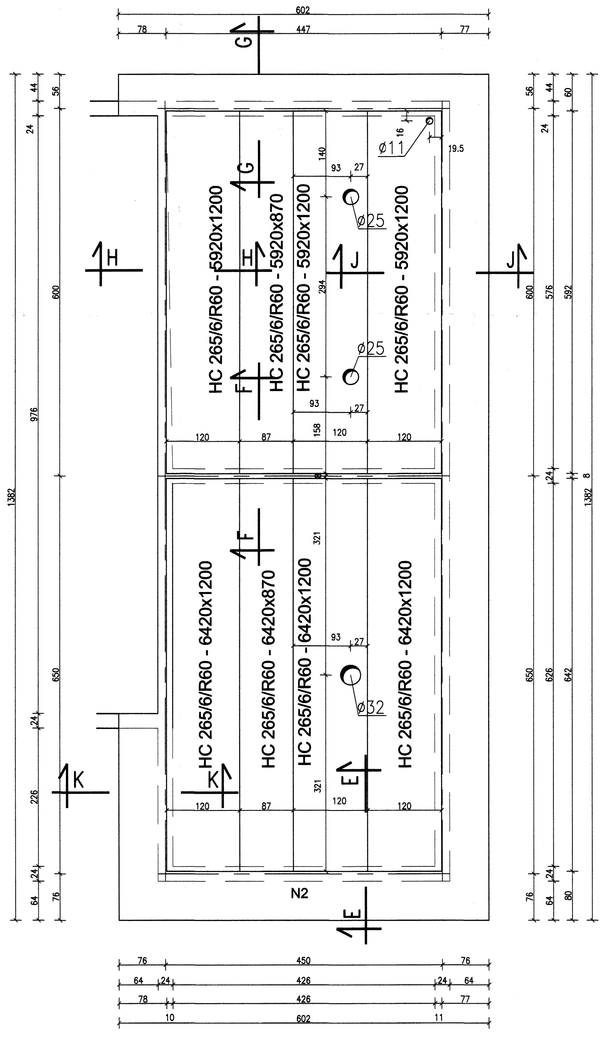

A-A,E-E

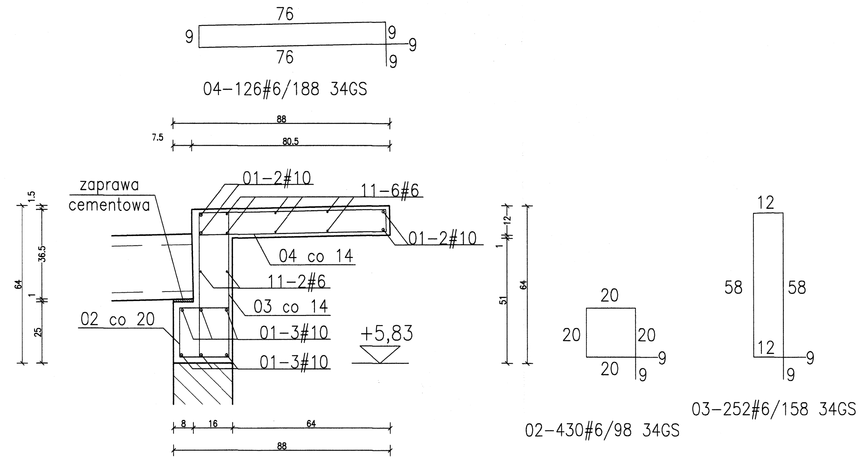

B-B,G-G

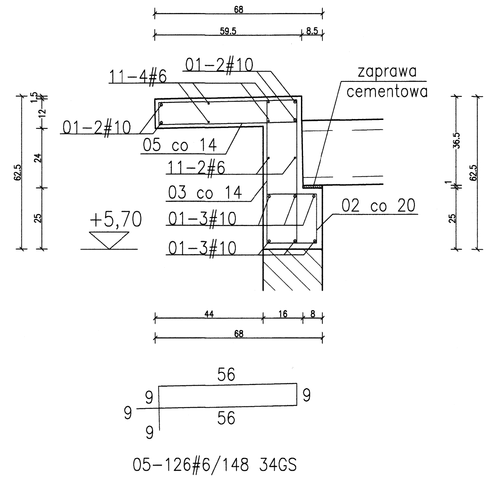

C-C,D-D,J-J,K-K

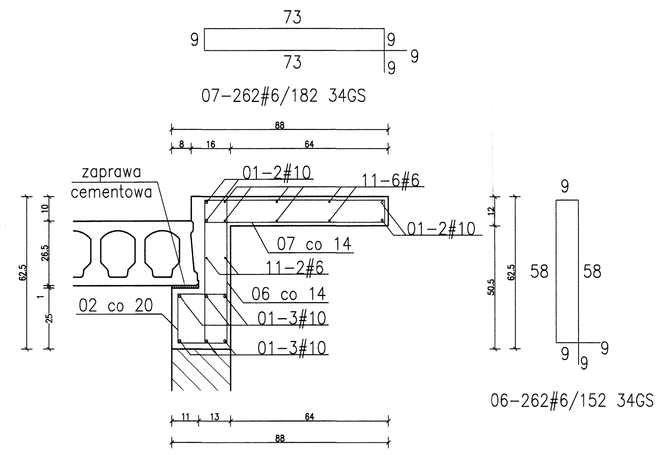

H-H

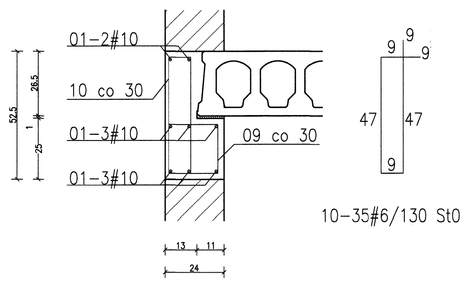

F-F

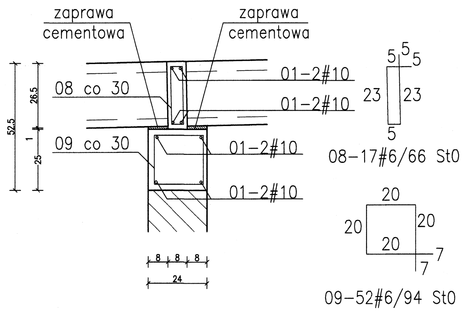

WYKAZ STALI – GZYMSY I WIEŃCE DACHU													
NR PRĘTA	ŚREDN. mm	DŁUG. Cm	ILOŚĆ	ILOŚĆ ELEM.	STAL								
					St0			34GS					
					# 6	#8	# 10	#6	#10	#12	#16	#20	#25
01	10	9659	10	1					966				
02	-6	98	430	1				421					
03	-6	158	252	1				398					
04	-6	188	126	1				237					
05	-6	148	126	1				186					
06	-6	152	262	1				398					
07	-6	182	262	1				477					
08	6	66	17	1	11								
09	6	94	52	1	49								
10	6	130	35	1	46								
11	-6	7963	8	1				637					
RAZEM m:					106	0	0	2755	966	0	0	0	0
MASA kg:					23	0	0	612	596	0	0	0	0
ŁĄCZNA MASA kg:					1231								

WYKAZ PREFABRYKATÓW	
NAZWA	ILOŚĆ
HC 265/6/R60 - 9920x690	2
HC 265/6/R60 - 9920x1200	8
HC 265/6/R60 - 5920x870	1
HC 265/6/R60 - 5920x1200	3
HC 265/6/R60 - 6420x870	1
HC 265/6/R60 - 6420x1200	3

±0,00 = 89,65m n.p.m.

UWAGA: Wymiary podano w cm
UWAGA: Rysunek opracowano według warunków technologicznych zawartych w opisie technologicznym

Jednostka projektowa:
Usługi Inwestycyjne i Projektowe
Piotr Szymański
09-400 Płock ul.Rembielińskiego 1/78
tel.(024) 367-59-39

Opracowanie:
Przebudowa i rozbudowa Oczyszczalni Ścieków m.Piotrków Kujawski wraz z wymianą odcinka kolektora doprowadzającego ścieki do oczyszczalni
Branża: ARCHITEKTURA+KONSTRUKCJA

Indeks	Data	Rys. Nr
00	VII 2014	R00 P.06.228/13
Faza: PBW	Skala: 1:50	AK 14.00

Rysunek:
BUDYNEK TECHNICZNY
KONSTRUKCJA DACHU

	Imię i Nazwisko	Nr uprawnień	Podpis
Projektował:	mgr inż. B. Warszkowski	UKPM	
	mgr inż. Andrzej Liszewski	MAZ/PŁ/0000/PWOD/	
Opracował:	Tomasz Orłach	MAZ/PŁ/0000/PWOD/	
Sprawdził:	mgr inż. arch. G. Majchrzak	MAZ/PŁ/0000/PWOD/	
	mgr inż. I. Fryzkiewicz	MAZ/PŁ/0000/PWOD/	